SINCE 1952 TOW TRACTORS MODENA

TRATTORE PER TRAINO 5000

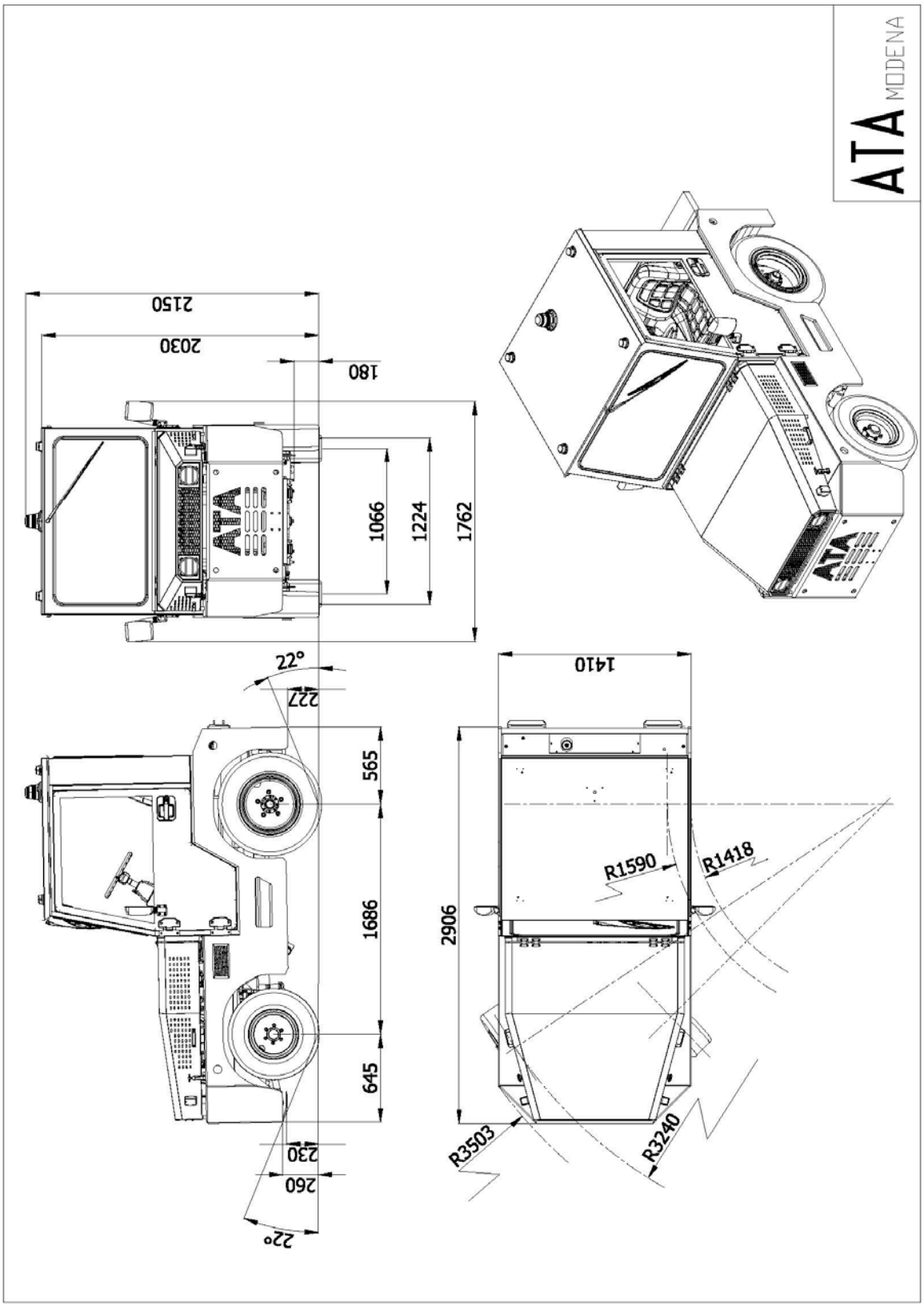

ATA Srl
Via Allende 21/23 – 41122 MODENA (Italia) – Codice Fiscale e partita IVA IT 00180350365
Tel +39 059 314101 – Fax +39 059 311553 – www.ata-modena.com - E-mail: atasrl@ata-modena.com

SINCE 1952 TOW TRACTORS MODENA

CARATTERISTICHE GENERALI	
MODELLO	5000
TRAZIONE	SU ASSE POSTERIORE CON 2 RUOTE MOTRICI
MASSIMA FORZA DI TRAINO	25000 N (μ_s=0.80)
MASSIMA MASSA LORDA AMMESSA A RIMORCHIO IN PIANO	50000 kg (R=500 N/Ton - VDI 3973)
MASSIMA VELOCITA' DI MARCIA A VUOTO IN PIANO	25 km/h
MASSIMA MASSA IN ORDINE DI MARCIA	TOT. 4000 kg ANT. 1300 kg POST. 2700 kg

MOTORIZZAZIONE STANDARD	
CARATTERISTICHE GENERALI	MOTORE TERMICO A CICLO DIESEL
MARCA E MODELLO	PERKINS 404J-E22T
POTENZA	45.0 kW @ 2800 rpm
EMISSIONI	EU NRM 97/68/EC Stage 5 US EPA 40 CFR Part 1039 Tier 4 Final

RUOTE	
CARATTERISTICHE GENERALI	N°2 ANTERIORI (STERZANTI) - GOMMA 7.00-12" N°2 POSTERIORI (MOTRICI) - GOMMA 7.50-15"

TRASMISSIONE, STERZO, FRENATURA E SOSPENSIONI	
TRASMISSIONE	MECCANICA CON CONVERTITORE DI COPPIA E CAMBIO DI VELOCITA' A COMANDO SEMIAUTOMATICO
STERZATURA	ASSISTITO DA SERVOCOMANDO IDRAULICO (IDROGUIDA)
FRENO DI SERVIZIO	IDRAULICO A DOPPIO CIRCUITO (DOT3-DOT4) CON SERVOCOMANDO IDRAULICO A PEDALE ANTERIORE: A DISCO (4x40) POSTERIORE: A TAMBURO (ø250x40)
NUMERO DI ASSI FRENANTI	DUE
FRENO DI PARCHEGGIO	FRENATURA MECCANICA CON COMANDO A LEVA SU FRENI A TAMBURO POSTERIORI
SOSPENSIONI ANTERIORI	MOLLE A BALESTRA
SOSPENSIONE POSTERIORE	MOLLE A BALESTRA

ALTRE CARATTERISTICHE	
POSTO DI GUIDA	GUIDA SU LATO SINISTRO ("RIGHT-HAND DRIVE")
CABINA	DUE POSTI AMPIA VISIBILITA' A 360° SEDILI MOLLEGGIATI CHIUSURA CON PORTE A BATTENTE CABINA AMOVIBILE RISCALDAMENTO
IMPIANTO ELETTRICO	12 Vdc
FANALERIA ED ILLUMINAZIONE	CONFORME A CODICE DELLA STRADA
AGGANCI	POSTERIORE CON AGGANCIO AD ALETTE A DUE POSIZIONI CONFORMI A NORMA IATA AHM 916
ACCESSORI DI SICUREZZA	• CINTURE DI SICUREZZA • SEGNALATORE LUMINOSO ROTANTE DI SERVIZIO; • SEGNALATORE ACUSTICO DI RETROMARCIA; • AVVISATORE ACUSTICO; • COMANDO DI ARRESTO DI EMERGENZA;
CONFORMITA	DIR. 2006/42/CE ("DIRETTIVA MACCHINE") DIR. 2004/108/CE ("DIRETTIVA EC")

ATA Srl
Via Allende 21/23 – 41122 MODENA (Italia) – Codice Fiscale e partita IVA IT 00180350365
Tel +39 059 314101 – Fax +39 059 311553 – www.ata-modena.com - E-mail: atasrl@ata-modena.com

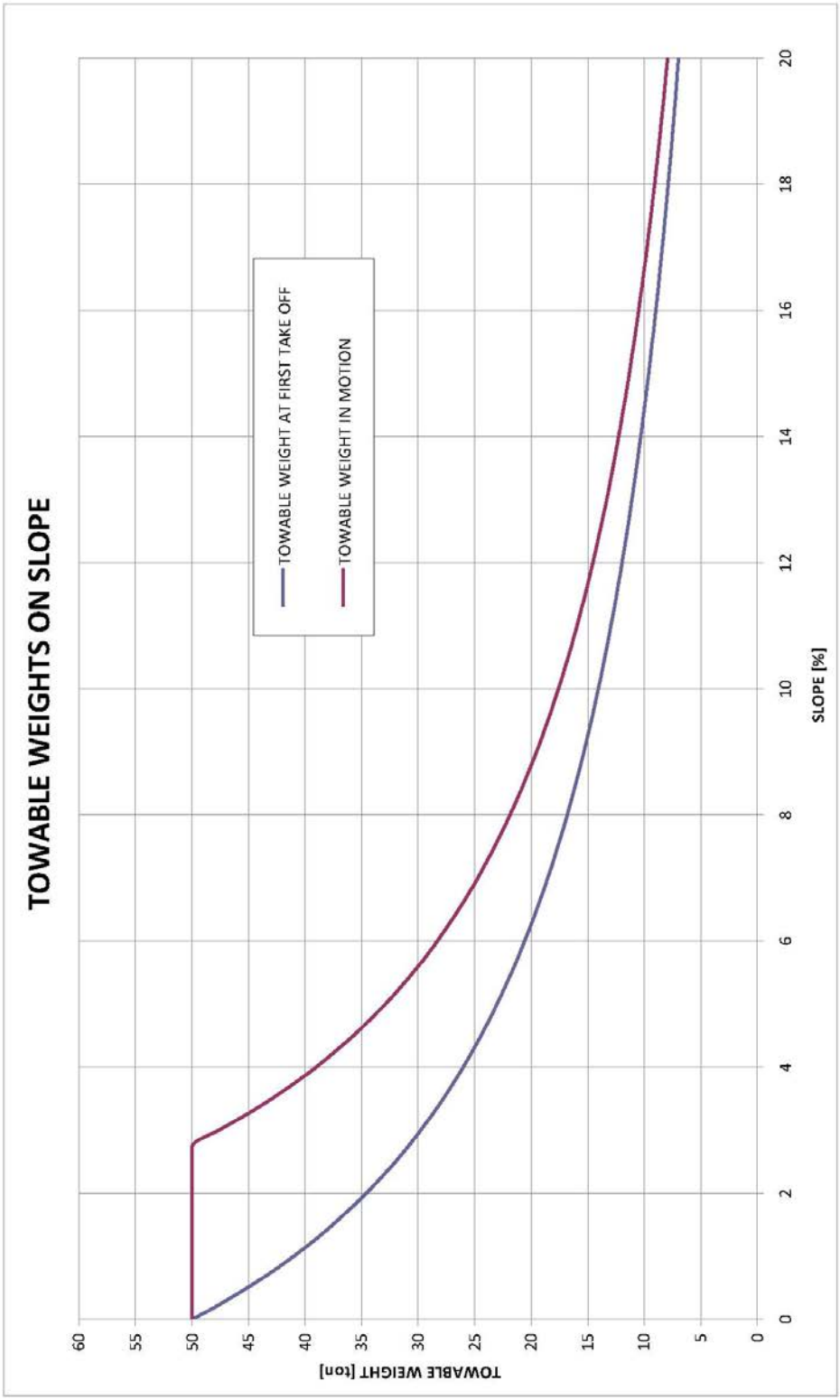

ATA Srl
Via Allende 21/23 – 41122 MODENA (Italia) – Codice Fiscale e partita IVA IT 00180350365
Tel +39 059 314101 – Fax +39 059 311553 – www.ata-modena.com - E-mail: atasrl@ata-modena.com

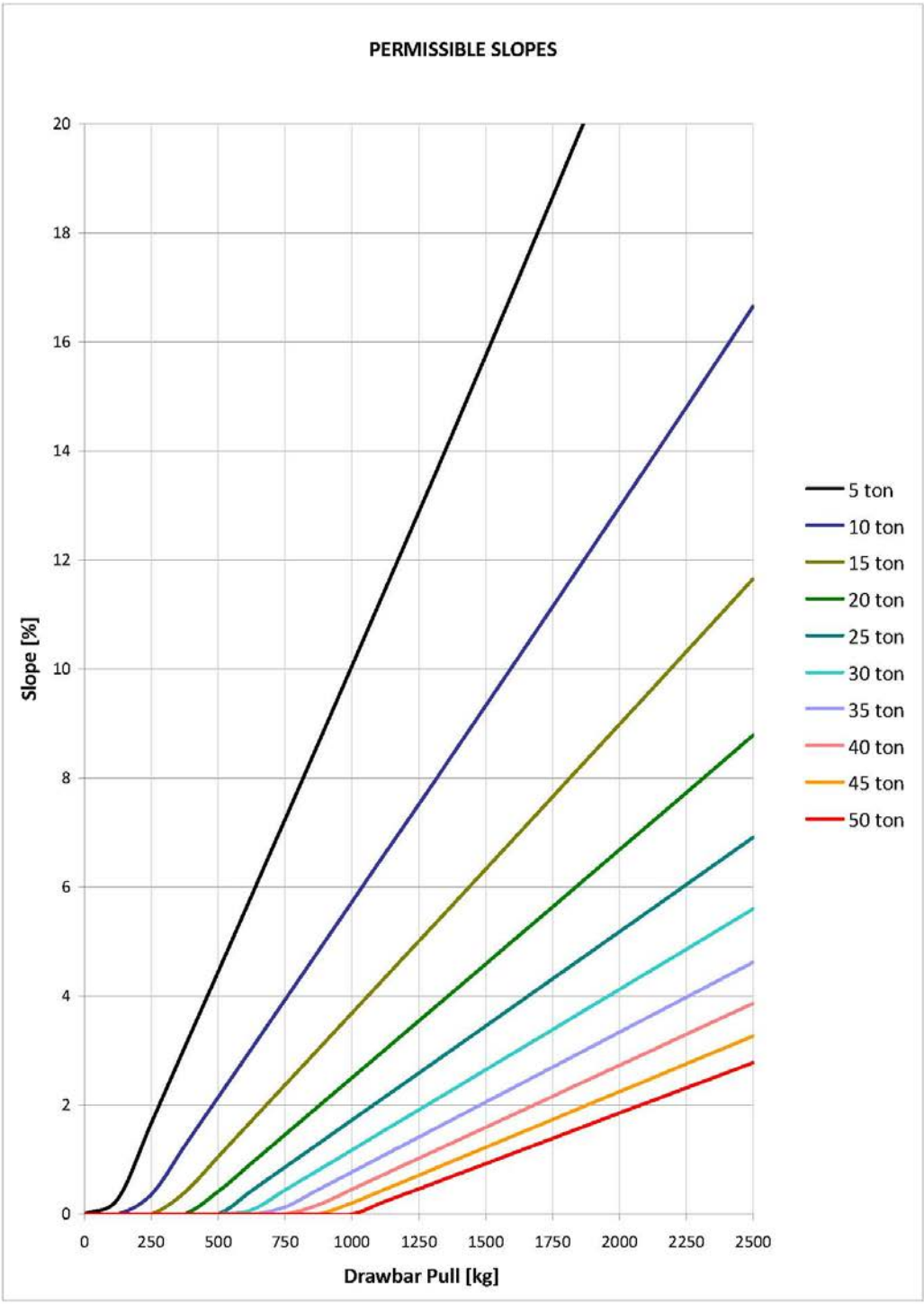

ATA Srl
Via Allende 21/23 – 41122 MODENA (Italia) – Codice Fiscale e partita IVA IT 00180350365
Tel +39 059 314101 – Fax +39 059 311553 – www.ata-modena.com - E-mail: atasrl@ata-modena.com

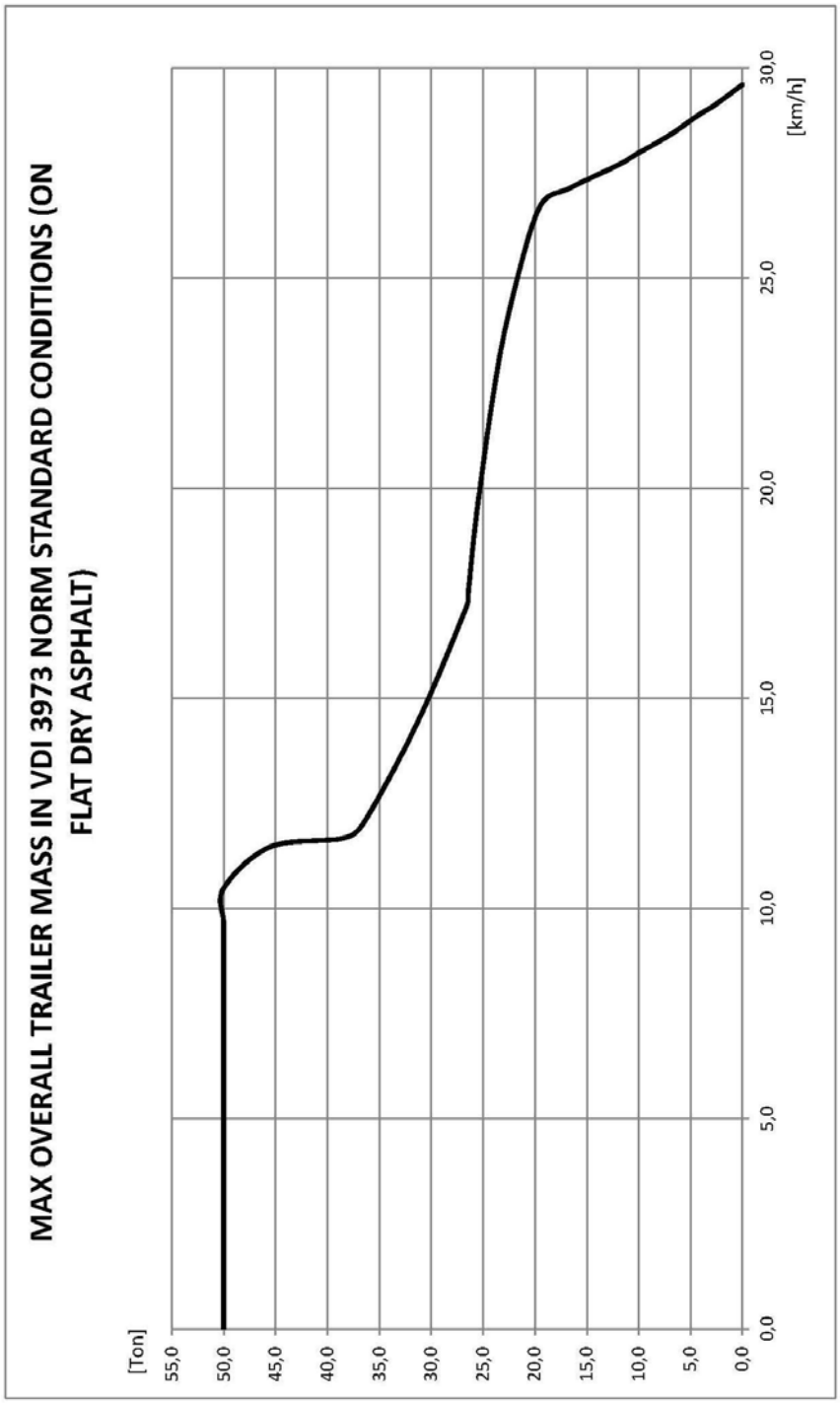

ATA Srl
Via Allende 21/23 – 41122 MODENA (Italia) – Codice Fiscale e partita IVA IT 00180350365
Tel +39 059 314101 – Fax +39 059 311553 – www.ata-modena.com - E-mail: atasrl@ata-modena.com